Überbaukappen M.: 1:25

Draufsicht Kappen

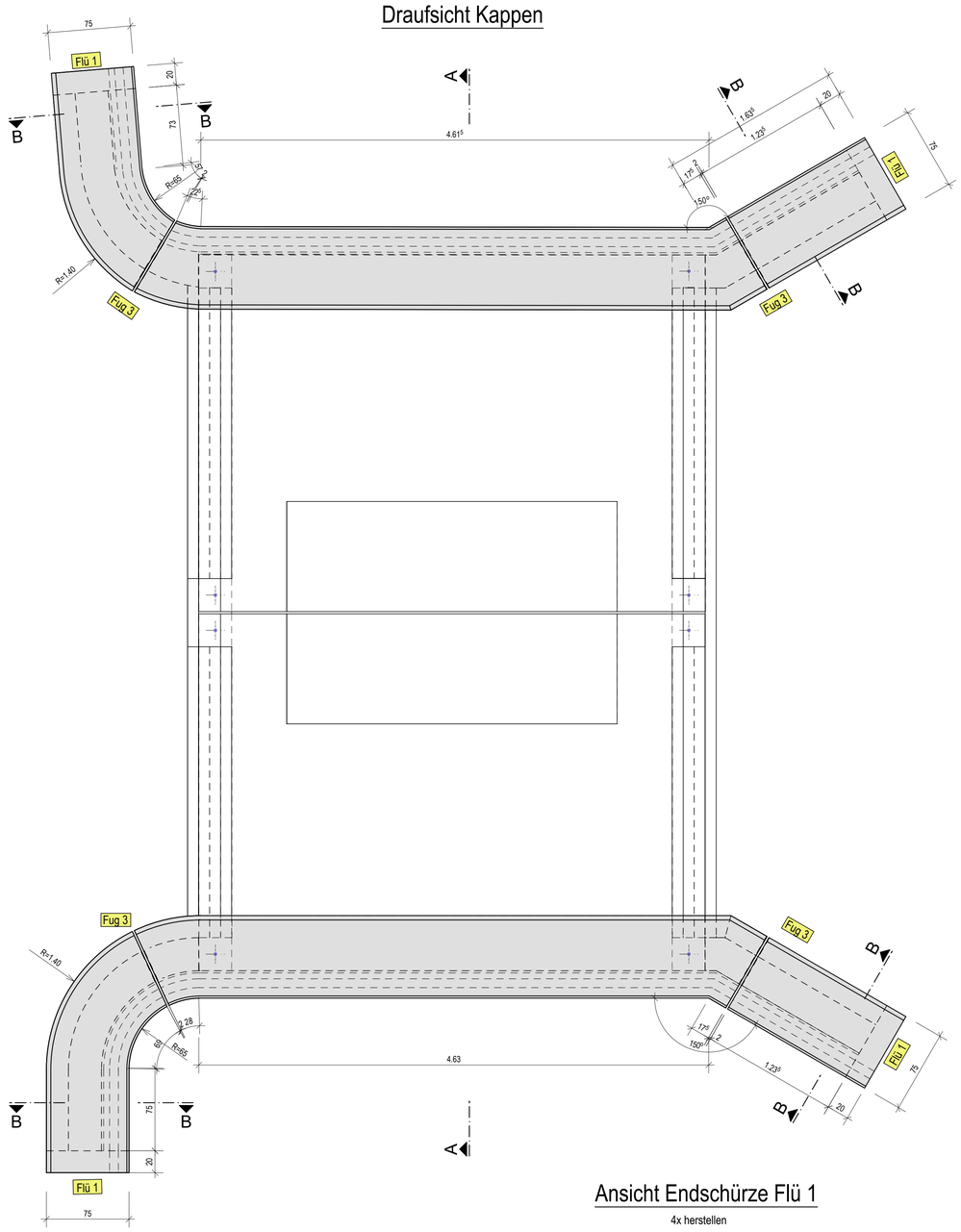

Isometrie

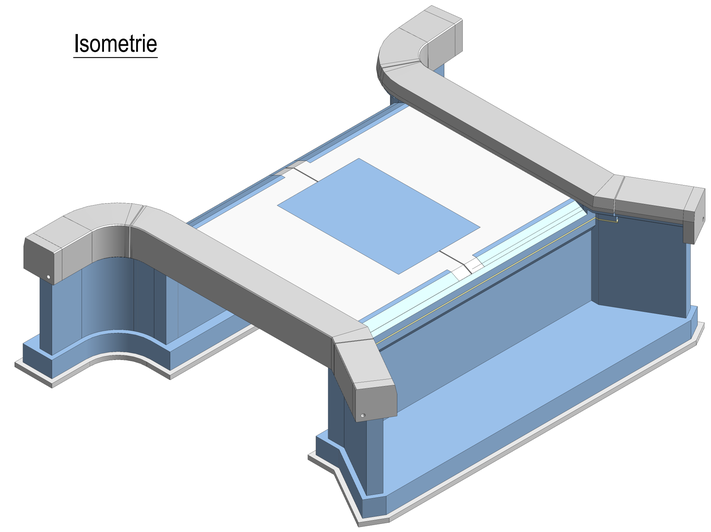

Ansicht Endschürze Flü 1

4x herstellen

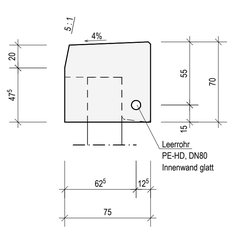

Schnitt A - A

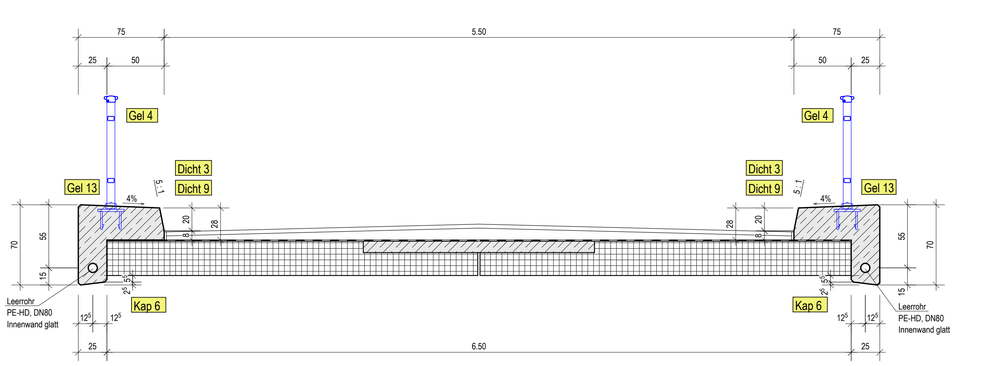

Schnitt B - B

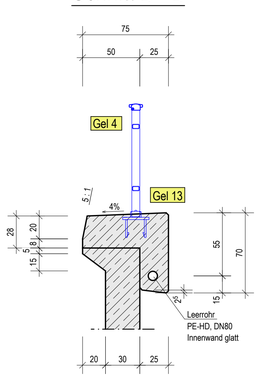

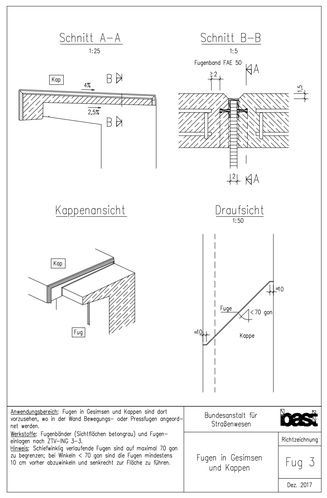

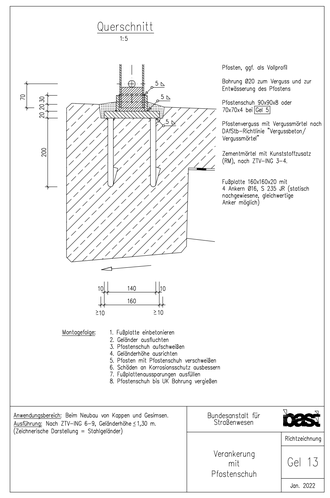

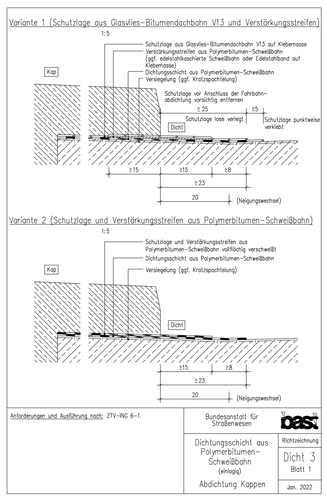

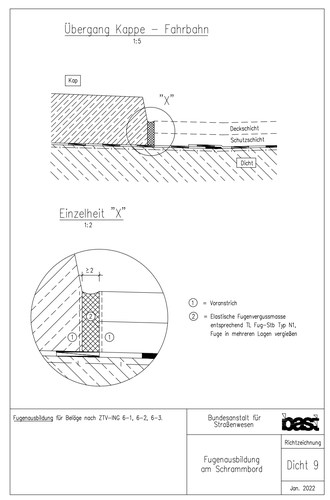

Übersicht Lageplan:

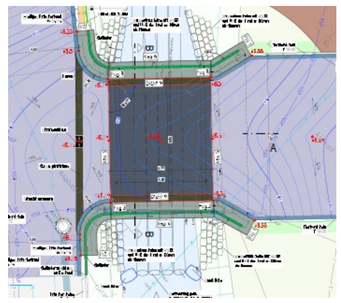

Betonstahlsorte: B500 B (S) , B500 A (M)				
Expositionsklassen, Betongüten und Betondeckungen:				
Bauteil:	Orientierung:	Betondeckung:	Expositionsklasse:	Betongüte:
Kappen	aussen	nom^{c}: 5,5cm	XC4, XD3, XF4	C25/30 LP
	innen	nom^{c}: 2,5cm	XC1	C35/45

Feuchtigkeitsklassen nach DIN EN 206-1/1045-2 bzw. DIN 1992-1-1 mit nationalem Anhang (EC2)	
	W0 bei XC1; XC3
	WF bei XC2; XC4; XF1; XF3
	WA bei XD1; XD3
	Ausnahmen s. Tabelle oben

NUR ZUR KALKULATION

Index	Änderung	Datum	Zeichen
c			
a			

Auf technische Belange geprüft:
Prüfvermerk Nr.: vom
Ort, Datum, Unterschrift

In statischer u. konstruktiver Hinsicht geprüft:
Prüfbericht Nr.: vom:

Zur Bauausführung freigegeben:
Ort, Datum, Unterschrift

Auftraggeber:
STADT JÜLICH
Historische Festungsstadt - Moderne Forschungsstadt
Große Rurstraße 17 52428 Jülich
Tel.: 02461 / 63-0 www.juelich.de

Bauvorhaben: Ersatzneubau BW 54
Straße: "Haus Langen" (AKK Mühlenteich)
Gemarkung: Jülich-Kirchberg
Blatt Nr.: S-04
Projekt Nr.: 25029

Bauwerk: Brücke über dem Mühlenteich
ASB-Nr.
bei Betr.-km

	Datum	Zeichen
bearbeitet:	17.07.2026	Heidmann
gezeichnet:	17.07.2026	Heidmann
geprüft:	20.07.2026	Dr. Gellert
Maßstab:	1:25	
Einwirkung:	DIN EN 1991 MLC = 30/30 - 100	

Plandarstellung:
Schalplan
Überbaukappen

Plancodierung:

Ausführungsplan

Planverfasser:
WALTER + REIF
Ingenieurgesellschaft mbH
52068 Aachen
Charlottenburger Allee 60
Tel.: +49 (241) 949 09-0
Fax: +49 (241) 949 09-25
E-mail: info@wr-ing.de
47119 Duisburg
Harmoniestraße 2a
Tel.: +49 (203) 570 83 76-0
Fax: +49 (203) 570 83 76-6
E-mail: info@wr-ing.de

Auftragnehmer:
Aachen den 20.07.2026
Ort, Datum, Unterschrift

Zugehörige Pläne:

S-01	Gründung
S-02	Widerlagerwand und Flügelwände
S-03	Überbauplatte

- Alle sichtbaren Betonkanten sind mit Dreikantleisten 1,5 x 1,5cm zu brechen.
- Alle Maße sind in der Örtlichkeit zu überprüfen.
- Nachbehandlung der Betonflächen gem. ZTV-ING !
- Genaue Lage der Geländer siehe gesonderte Planung

S-04 Kappen 20.07.2026

Designed with STRAKON - www.DICAD.de